Prolapsring Disk

9624-1 – 9624-8

CETRO MEDICAL

Prolapsring Disk

Prolaps- och Inkontinensringar är ett effektivt hjälpmedel vid en mängd gynekologiska problem, patienten kan undvika kirurgiska ingrepp. Prolapsring Disk används för en andra eller tredje gradens prolaps, vid en cystocele eller en rectocele. Prolapsringen kan även lindra urininkontinens. Den finns tillgänglig med eller utan membran.
Finns i 8 storlekar 50-85 mm

- Designade för bästa komfort för att motverka prolaps
- Tillverkade i silikon
- Engångs
- Smälttemperatur: 100 °C
- Ej autoklaverbar
- Latexfri

Material Silikon

- 9624-1 → 50mm
- 9624-2 → 55mm
- 9624-3 → 60mm
- 9624-4 → 65mm
- 9624-5 → 70mm
- 9624-6 → 75mm
- 9624-7 → 80mm
- 9624-8 → 85mm

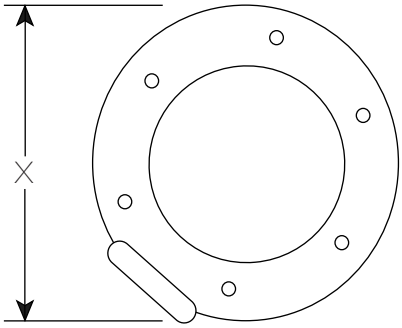
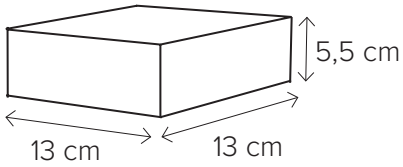
ARTIKEL NR.	PRODUKT	AVD. FÖRPACKNING	TRANSP.FÖRPACKNING	TRANSP.FÖRPACKNING
9624-1–9624-8	25 g	1 st	1 st	65 g