ComfiDilator® 3-4 mm

D-52230-S

CETRO MEDICAL

ComfiDilator® 3-4 mm

Comfi Dilator är designad för att vidga cervix på ett skonsamt sätt. Dilatorn är 3 mm på ena sidan och 4 mm på den andra. Dilatorn finns i 2 storlekar;

- Skonsam
- 2 storlekar på samma instrument
- Ergonomiskt tumgrepp
- Styckförpackad
- Steril
- Smälttemperatur: 90-100 °C
- Ej autoklaverbar
- Latexfri

Material **Polypropylen**

MD CE LATEX STERILE EO

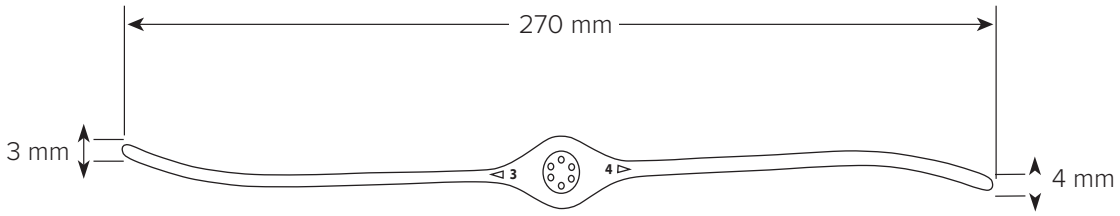
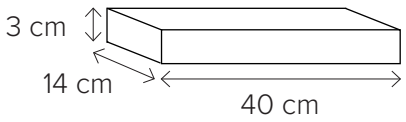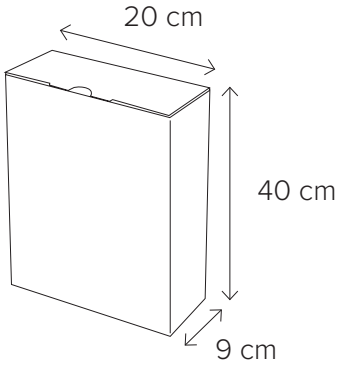
ARTIKEL NR.	PRODUKT	AVD. FÖRPACKNING	TRANSP.FÖRPACKNING	TRANSP.FÖRPACKNING
D52230-S	5 g	5 st	50 st	500 g