Super Sterigel Gel Sterile 20g

4155

CETRO MEDICAL

Super Sterigel Gel Sterile 20g

Ultraljudsgel 4155 är ett kontaktgel för ultraljud av mycket hög kvalitet. Finns i storlekarna 260 g, 1 liter och 5 liter.

- Innehåller inget salt för att förhindra skada på sonderna
- Irriterar inte huden även efter många scanningar
- Utmärkt viskositet (80 000 RPM5-STD 18C)
- Snabb överföringshastighet
- Perfekt akustisk impedans
- Extremt effektiv
- Bakteriostatiska nivåer lägre än tillåtna även av de strängaste internationella standarderna
- Steril
- Den är dermatologiskt testad och innehåller ej salt

Innehåll: **Vatten, Polymer, Fuktighetsbevarande medel, Konserveringsmedel**

MD STERILE R CE

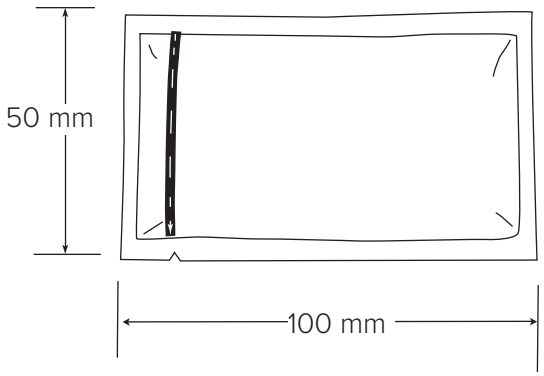

ARTIKEL NR.	PRODUKT	AVD. FÖRPACKNING	TRANSP.FÖRPACKNING	TRANSP.PACKNING
4155	20 g	48 st	288 st	6 kg

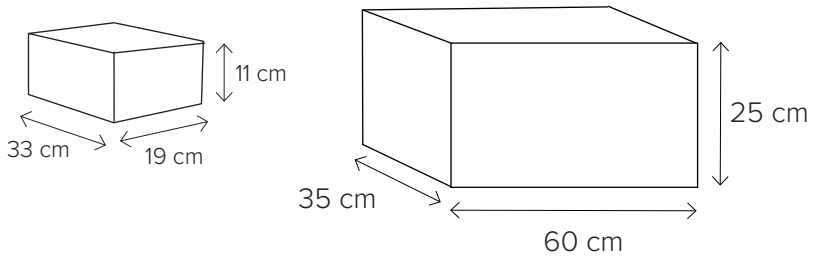

CETRO MEDICAL
Cetro Medical AB, Nitgatan 11, 333 33 Smålandsstenar, Sweden, +46 371 330 30, www.cetromedical.se