ECO Supergel for Ultrasound Blue 1 liter

4160

CETRO MEDICAL

ECO Supergel for Ultrasound Blue 1 liter

Ett kontaktgel för ultraljud av mycket hög kvalitet. Finns i storlekarna 260 g, 1 liter och 5 liter.
Finns även som transparent och i Sterilt utförande om 20 g.

- Innehåller inget salt för att förhindra skada på sonderna
- Irriterar inte huden även efter många scanningar
- Utmärkt viskositet (80 000 RPM5-STD 18C)
- Snabb överföringshastighet
- Perfekt akustisk impedans
- Extremt effektiv
- Bakteriostatiska nivåer lägre än tillåtna även av de strängaste internationella standarderna
- Den är dermatologiskt testad och innehåller ej salt

Innehåll: **Vatten, Polymer, Fuktighetsbevarande medel, Konserveringsmedel**

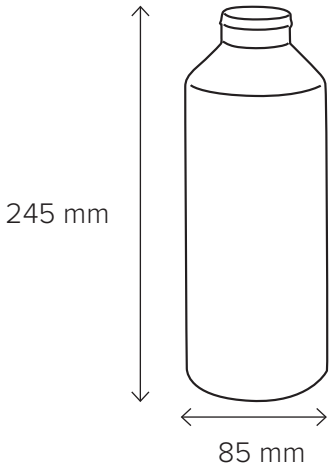

ARTIKEL NR.	PRODUKT	AVD. FÖRPACKNING	TRANSP.FÖRPACKNING	TRANSP.PACKNING
4160	1 kg	8 st	8 st	9 kg

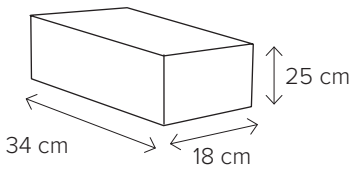

CETRO MEDICAL
Cetro Medical AB, Nitgatan 11, 333 33 Smålandsstenar, Sweden, +46 371 330 30, www.cetromedical.se